StraPack®

コンパクト型全自動粘着テープミニ製函機

AF－5NC

低価格！そしてコンパクト！！

すっきりボディでしっかり製函！

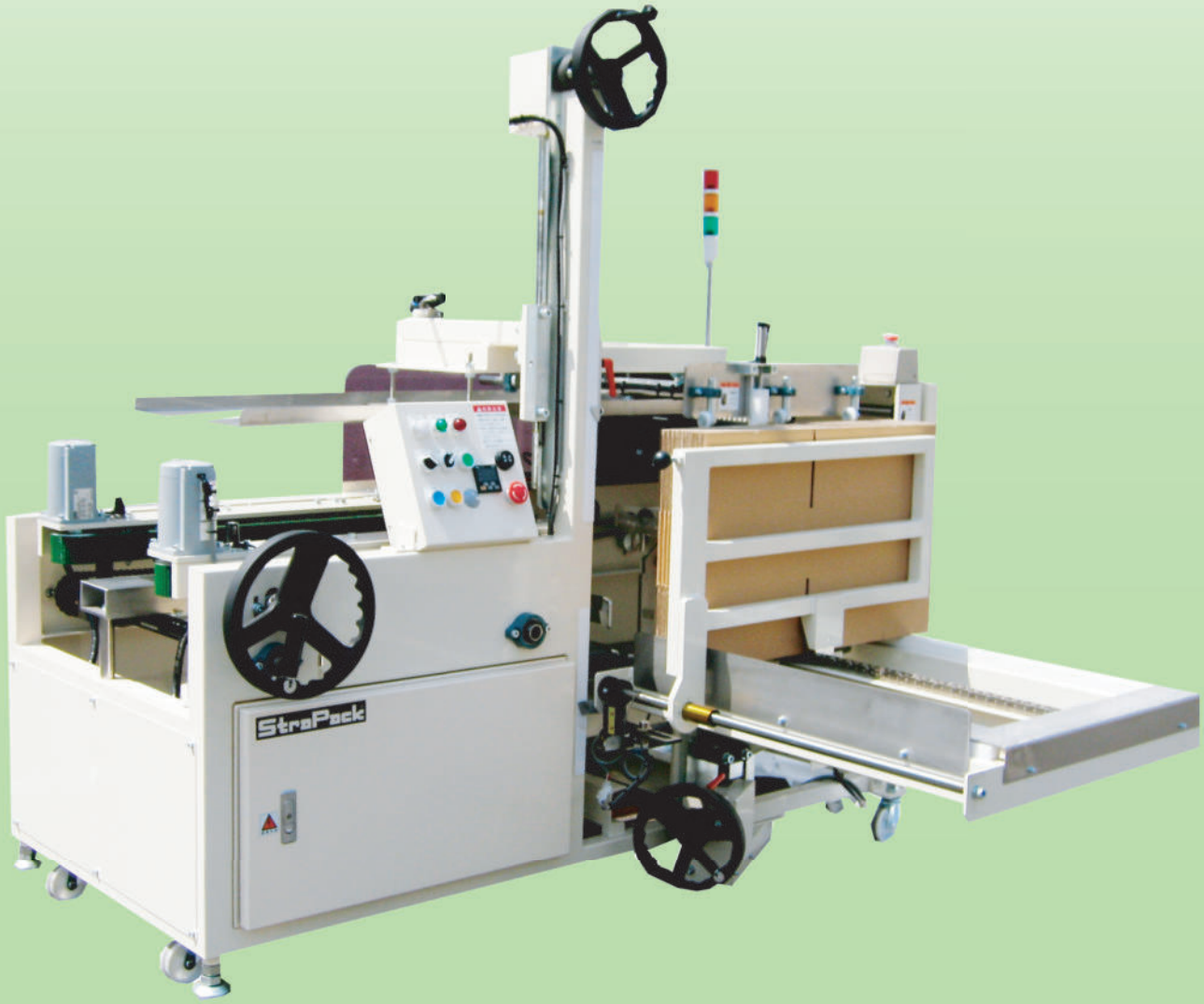

ストラパック株式会社

AF-5NC

StraPack EcoTech

●高性能をそのままに、低価格を実現したエコノミータイプです

●マガジン部には最大60枚(シングル)のダンボール箱をストック可能です

●マガジンユニット下部やコントロール部のスペースを大幅に削減しました
よりコンパクトな設計です

●フラップ折りシリンダーとケース修正シリンダー搭載で安定した製函が行えます

●カスタマイズ対応型のAF-5Nもご用意しております

AF-5N

■標準仕様

機 械 寸 法	全幅1,815mm　全長1,750mm　全高1,675mm
質　　量	約650kg
ケースサイズ	幅140～350mm　高65～350mm　長200～500mm
能　　力	最高12ケース/分※
テ ー プ 幅	38～50mm(クラフト、OPP)　下貼り
折 り 返 し	50mm
エアー消費量	エアー圧:0.5MPa、350Nℓ/分
使 用 電 源	3相200V　50/60Hz　0.22kVA

※能力はケースサイズ、ケース仕様により異なります。

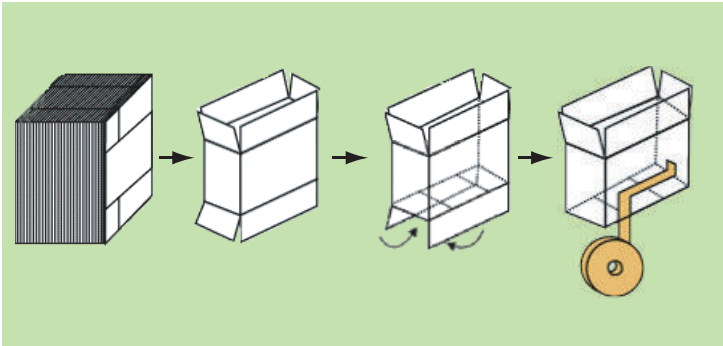

■外形図

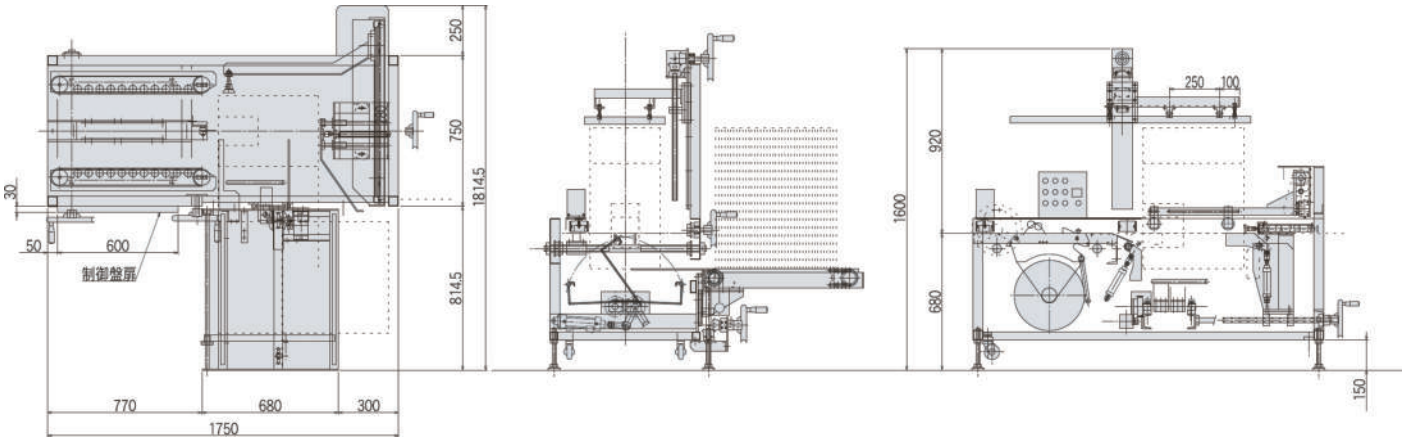

⚠ 安全にお使いいただくため、ご使用の前に必ず「取扱説明書」をよくお読みください。
また、必要な時に読めるよう保管してください。

改良のため、仕様・外観は予告なく変更となる場合があります

ストラパックは、業界トップクラスを誇る全国21か所の営業拠点
ネットワークにより、安心のアフターサービス体制を敷いています。

2019年7月現在

(C)2019 STRAPACK CORPORATION

■代理店

省力化とトータルコストダウンに貢献する
ストラパック株式会社
営業企画室　〒221-0864 横浜市神奈川区菅田町2800　TEL045-475-7211
営業拠点　札幌・旭川・仙台・盛岡・郡山・東京・筑波・横浜・甲府・高崎・新潟
静岡・名古屋・北陸・大阪・岡山・高松・広島・福岡・鹿児島・沖縄
生産拠点　横浜・アメリカ・タイ・中国
本　　社　〒104-0061 東京都中央区銀座8-16-6 銀座ストラパックビル
TEL 03-6278-1801　FAX 03-6278-1800
ホームページ　URL http://www.strapack.co.jp/

201907. 135. 1000. e. k